SU-D85

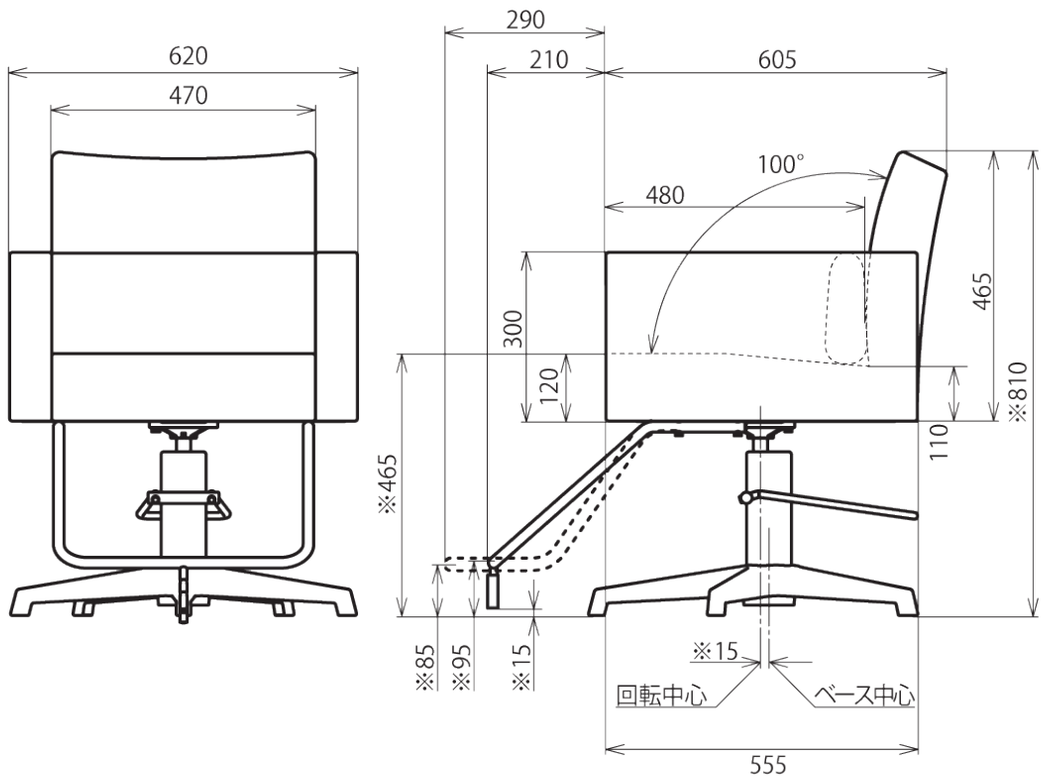

※印寸法は SP-YBポンプとの組合せの為 参考寸法とする